平成26年度上越地区春季ソフトテニス大会
平成26年5月6日・7日
上越市総合運動公園テニスコート
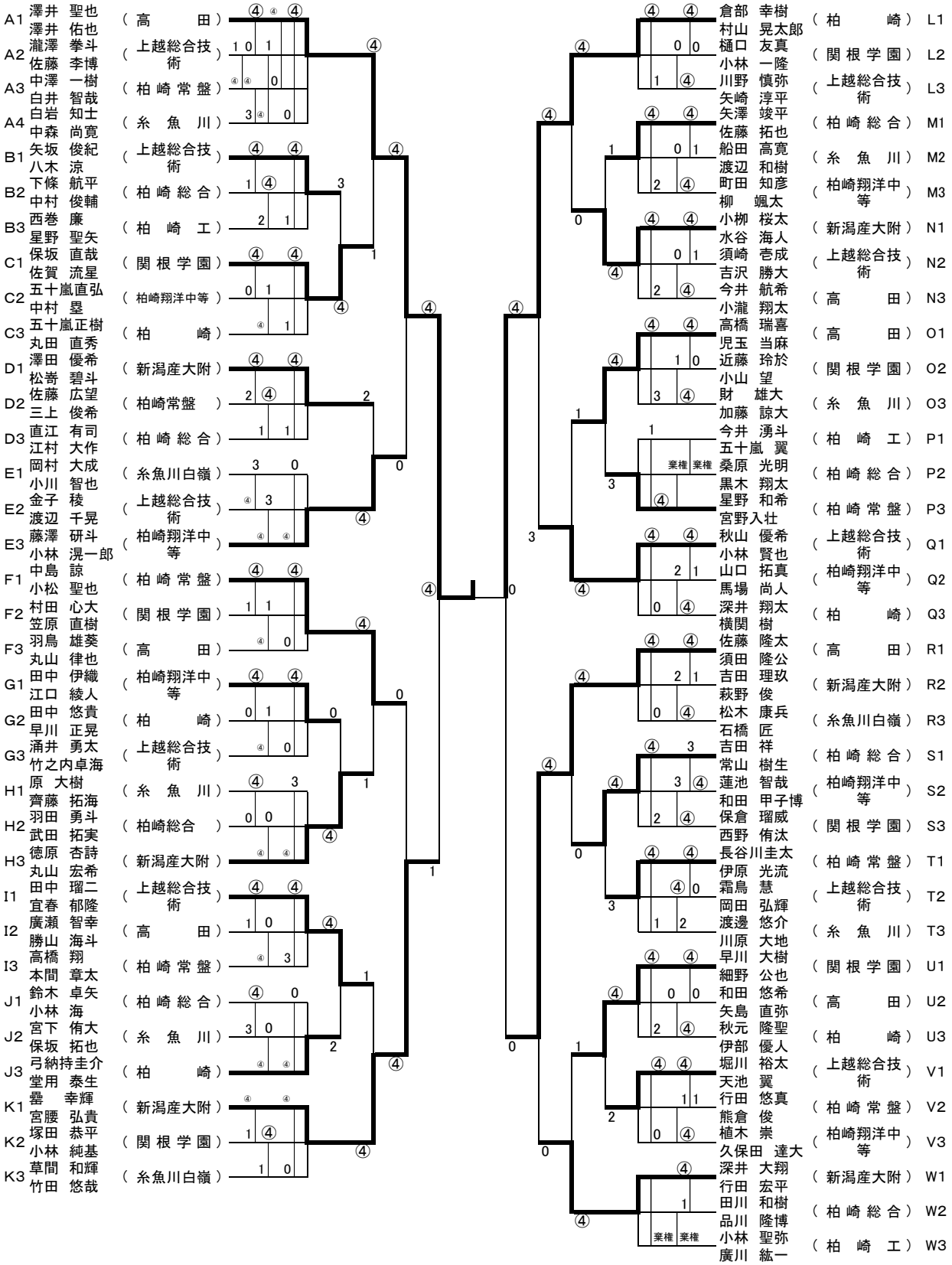
男子個人