令和5年度　春季下越佐渡地区大会ソフトテニス競技
令和5年5月8日
新発田市五十公野公園テニスコート
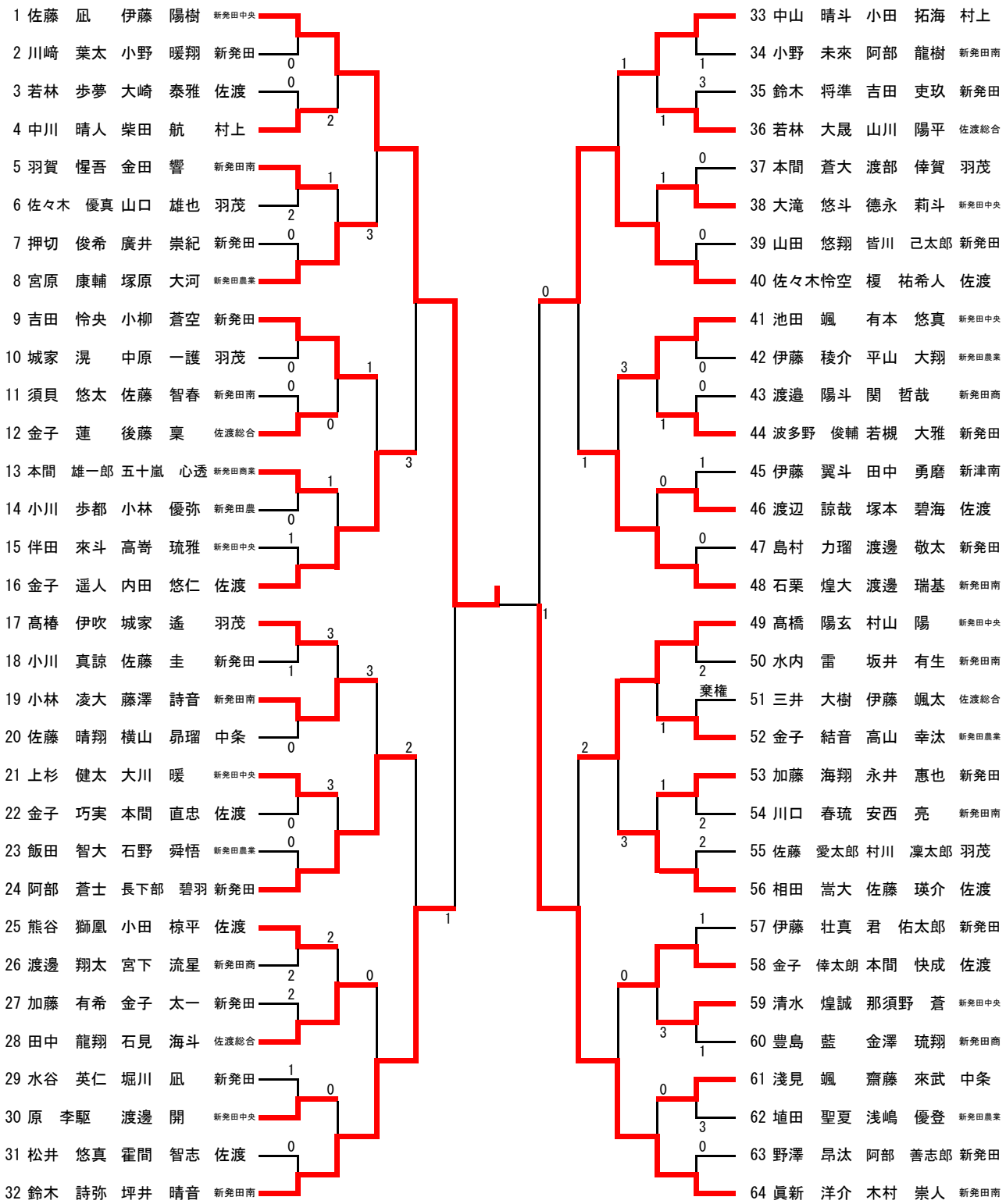
男子個人戦